KAS©

Spaltrückspülfilter mit Abstreiffunktion

Für kontinuierliche Filtration ohne Prozessunterbrechung

PN 2,5–40
DN 25–300
ANSI 1–12"

DN 25–50 auch als G1–2"

ISO 9001:2015

Anwendungsbereiche

Der Rückspülfilter KAS© ist ein vielseitig einsetzbarer, selbstreinigender, wartungsfreier Filter für Wasser und andere Prozessflüssigkeiten. Er ist in der Lage Flüssigkeiten mit Feinheiten von 50 µm–5 mm zu filtrieren.

Merkmale

- Kontinuierlicher Betrieb während der Reinigung
- Auch für geringe Durchflussraten geeignet
- Für diskontinuierlichen Betrieb geeignet
- Für Flüssigkeit mit hoher Viskosität geeignet
- Geringe Spülmengen im Abreinigungsprozess
- Externe Anschlüsse zur Reinigungsunterstützung möglich

Abnahmen

3.1. Zertifikat, DGRL / TÜV, Modul G, GL, LS, DNV, ABS, TR TF / TR CU Zertifikat (EAC), ASME U-Stamp, CE.

CE Einstufung nach Richtlinie 2014/68/EU und Kennzeichnungen gemäß Druckgeräterichtlinie.

KRONEFILTER.COM
SOLUTIONS IN FILTRATION

Kurzbeschreibung der Funktion

Der Rückspülfilter KAS© besteht aus Gehäuse, Filtereinsatz mit Spalträumer bzw. Abstreifer. Optional gehören Getriebemotor, Filtersteuerung, Ablassventil und Differenzdruck-Messgerät ebenfalls zum Lieferumfang.

Das zu reinigende Medium fließt über den Filtereintritt in das Gehäuse und passiert den Filterkörper von außen nach innen, während die optionale elektronische Steuerung (oder kundenseitige Leitwarte) mittels Differenzdruck-Messgerät den anstehenden Differenzdruck über das Sieb überwacht. Ebenso ist eine manuelle oder zeitgesteuerte Abreinigung als Option vorhanden.

Alle im Medium vorhandenen Verunreinigungen, die größer sind als die Filterfeinheit, werden an der Filterkörper-oberfläche zurückgehalten. Die gröberen Schmutzpartikel sinken entweder in den unteren konischen Teil des Gehäuses ab oder bilden einen Filterkuchen auf dem Filterkörper, der durch Drehen des Filtereinsatzes abgeschabt wird. Das Abschaben des Filterkörpers kann im laufenden Betrieb erfolgen. Durch die Öffnung eines Spülventils (Anschluss POS 5) entsteht ein Druckgefälle zum Arbeitsdruck, wodurch die abgeschabten Bestandteile ausgetragen werden.

Reinigung

Die zurückgehaltenen Partikel bilden auf dem Sieb eine Schicht, wodurch ein Druckverlust erzeugt wird. Ist der zuvor festgelegte maximale Differenzdruck erreicht, wird der Reinigungsprozess durch ein Signal der Steuerung oder der Leitwarte gestartet. Mit der Steuerung kann die Abreinigung außerdem je nach Betriebsbedingung per Zeitsteuerung oder manuell per Tastendruck ausgelöst werden.

Durch Drehen des Einsatzes per Hand oder durch den Getriebemotor (Option) wird der Filterkörper an einem oder mehreren fest anliegenden Abstreifern bzw. Spalträumern vorbeigeführt und der Filterkuchen wird abgeschabt. Der Filterkuchen sinkt im Gehäuse nach unten (abhängig von der Dichte) und wird durch ein Druckgefälle aus der Schmutzkammer ausgetragen). Das Ventil (optional) am Schmutzablass kann durch einen Impuls aus der elektronischen Steuerung geöffnet und geschlossen werden.

KAS©

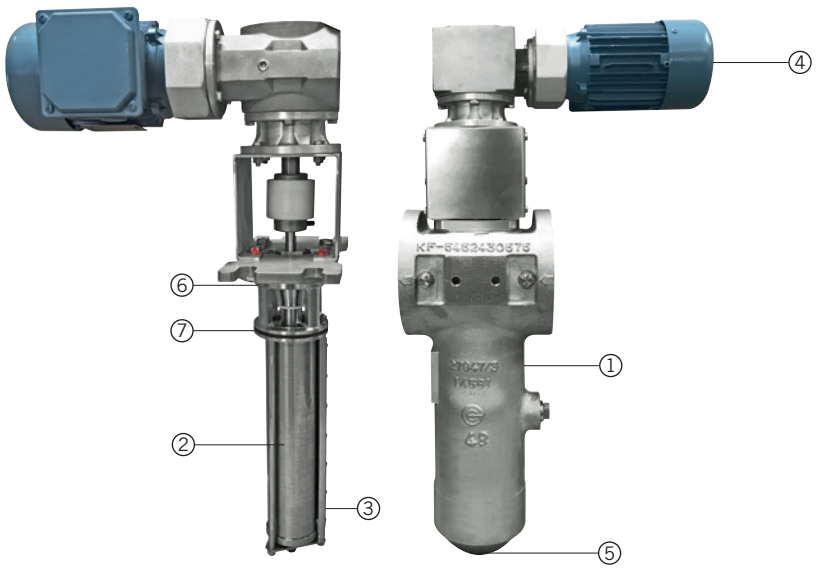

① Filtergehäuse
② Siebeinsatz
③ Abstreifer
④ Motor (altern. Handrad)
⑤ Ablassschraube
⑥ Deckeldichtung
⑦ Filtertopfdichtung

Technische Daten und Abmessungen

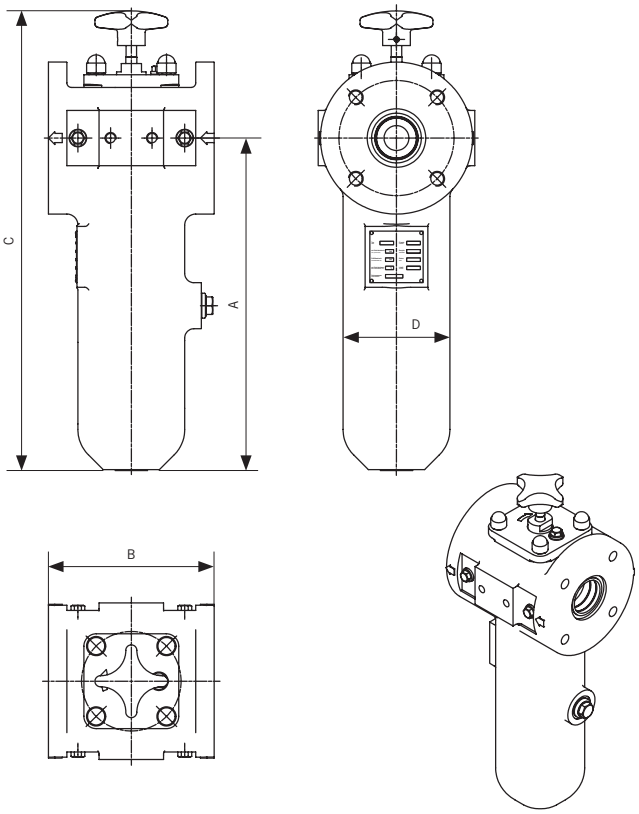

Abb. 1: KAS© mit Handrad (ohne Ablassventil)

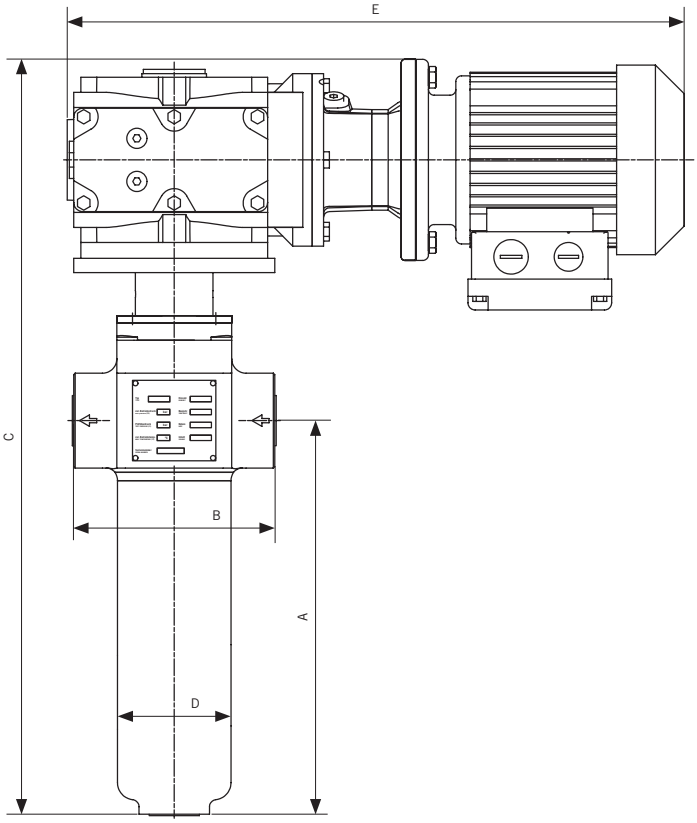

Abb. 2: KAS© mit Motor (ohne Ablassventil)

Nennweite	Größe	Ausführung	Druckstufe	A	B	C	D	E	Durchfluss	Inhalt
			bar	mm	mm	mm	mm	mm	m³/h	L
G1"	1	Motor	40	274	140	520	79	355	50 µm - 2,0 100 µm - 4,5 200 µm - 5,0	0,5
G1"	1	Handrad	40	274	140	276	79		50 µm - 2,0 100 µm - 4,5 200 µm - 5,0	0,5
DN 50/G2"	2	Motor	40	360	180	611	116	366	50 µm - 5,0 100 µm - 10,0 200 µm - 15,0	1
DN 50/G2"	2	Handrad	40	360	180	498	116		50 µm - 5,0 100 µm - 10,0 200 µm - 15,0	1
DN 32–80	3	Motor	40	1.151	500	1.813	273		50 µm - 50 100 µm - 80 200 µm - 120	31
DN 40–100	4	Motor	12	1.415	640	2.045	406,4		50 µm - 80 100 µm - 100 200 µm - 150	130
DN 125–300	Auftragsbezogene Auslegung & Dimensionierung									

Technische Daten

Technische Daten		
	Standardausführung	**Sonderausführung**
Filtereinsatz/Filterfeinheit	0,05–5 mm	–
Filterdeckel	Deckel mit Sechskantschrauben und Muttern	Deckel mit Knebelschrauben, Flügelmuttern
Entlüftungsvorrichtung	Stopfen	–
Entleerungsvorrichtung/ Schmutzablassventil	Stopfen	Automatische Ventile
Anschlüsse	EN 1092-1 PN 10/16 oder Gewindemuffe 1–2"	Nach Kundenspezifikation (z.B. ANSI, JIS)
Werkstoffe		
Gehäuse		
1"	1.4404	1.4571
DN 50/2"	1.4581/1.4404	1.4571
>= DN 65	1.4571	Stahl gummiert/Stahl
Dichtungen	PTFE/FKM/FEP/VA	Auf Anfrage
Kantenspaltsieb	1.4404	Super Duplex
Spalträumer	1.4404	Auf Anfrage
Entleerungsventil	1.4408	Auf Anfrage
Ausführung		
E-Getriebemotor	230/400 V/50 Hz/3 Ph/Schutzart IP 55	–
Steuerung	Separat/Nicht angebaut Mit Trafo 230/400 V/50 Hz Schutzart IP 65, programmierbar	Angebaut am Filter nach Kundenspezifikation (ab DN 80)
Schmutzablassventil	Kugelhahn, elektrisch, 1.4541	Elektro-pneumatisch, Rg5, 1.4571
Oberflächenbehandlung		
1"	n/a	–
DN 50/2"	n/a	–
>= DN 65	Gebeizt und passiviert	Glasperlengestrahlt

Zubehör

Auf Wunsch fertigen und liefern wir weitere Konstruktions- und Werkstoffvarianten.
Wir erbitten Ihre Anfrage.

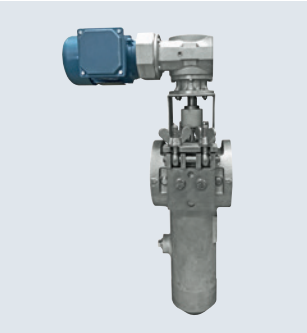

KAS© DN 50 Sonderausführung
Deckel mit Flügelmuttern

KAS© DN 50 mit Motor

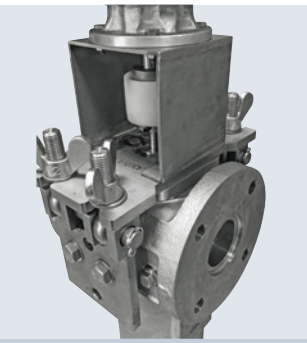

KAS© DN 50 Sonderausführung
Deckel mit Flügelmuttern

KAS© DN 50 Sonderausführung

KAS© Ersatzteilset

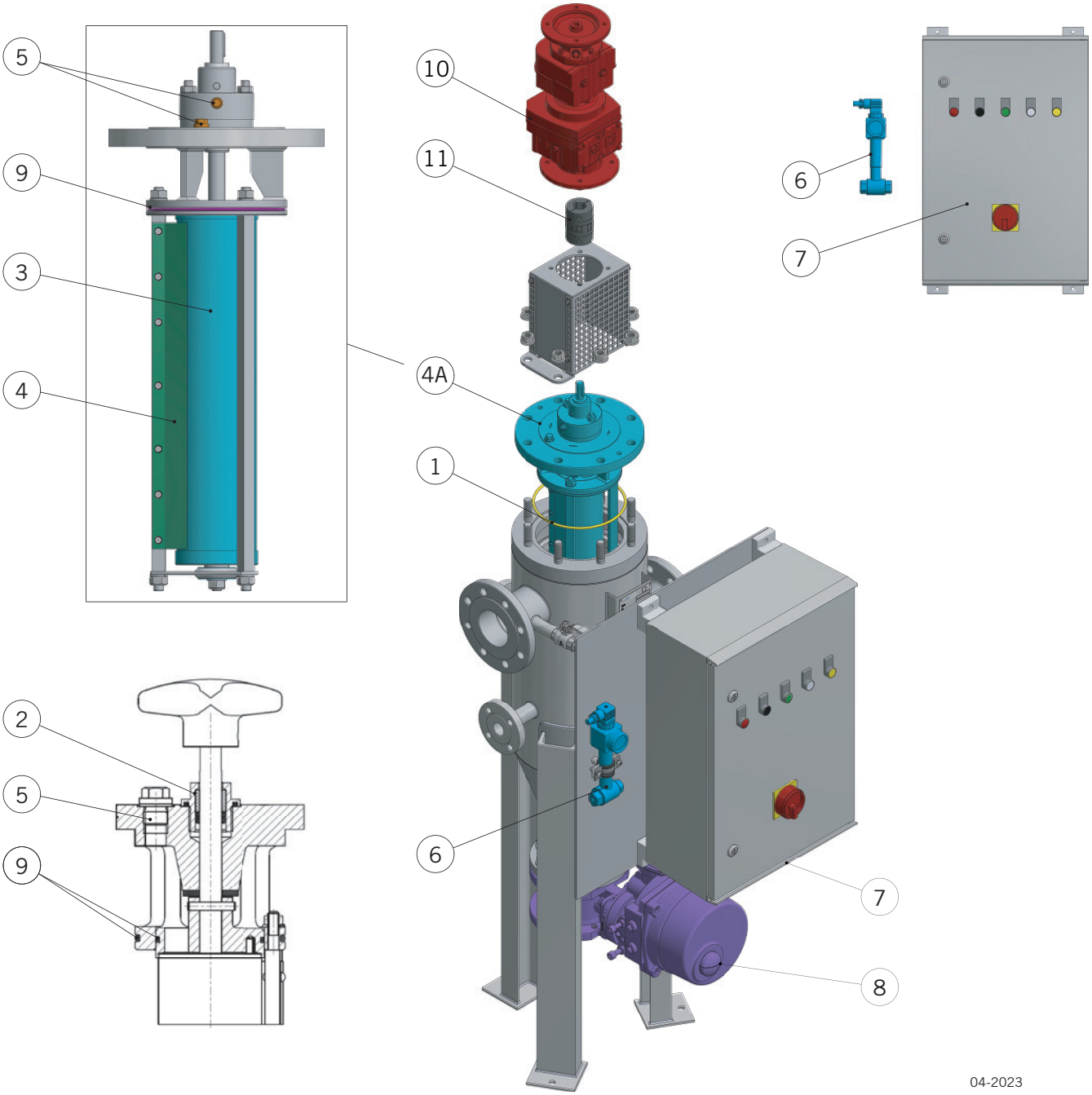

KAS© Ersatzteilset			
Set	**Inhalt**	**Set**	**Inhalt**
1	Deckeldichtung	6	DDS
2	Spindeldichtung und Lager	7	Steuerung
3	Sieb	8	Abschlammventil
4	Abschaber	9	Siebdichtungen
4A	Komplette Einsatz-Einheit – Sieb/Abschaber/Deckel	10	Motor
5	Verschlussschrauben und Dichtungen	11	Kupplung

Übersicht unserer Filtertypen

Automatikfilter

- KAF® — Selbstreinigender Bernoulli®-Filter
- KAF-G
- KAF-S
- KRF — Rückspülfilter
- KAS — Scraper Filter

Einfachfilter

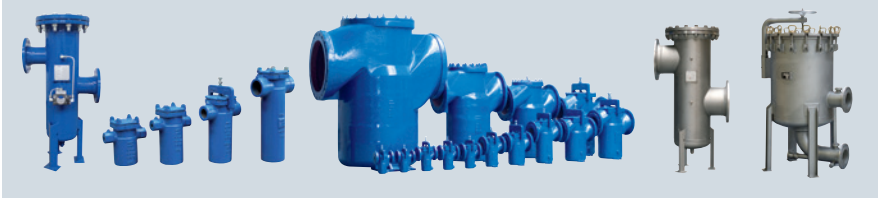

- KSF® — Einfachfilter (Flansch)
- KMF — Einfachfilter (Muffe)
- KWF — Einfachfilter geschweißt
- KWF-Inline — Ein- und Austritts-flasch höhengleich

Doppelfilter

- KDF-K — Doppelfilter
- KDF-V — Doppelfilter
- KDF-VB — Doppelfilter mit Zwischenflanschklappen
- KDF-W — Umschaltfilter

Andere Filterlösungen

- KBF — Beutelfilter
- KBF-M — Multi-Beutel Filter
- KOW — Öl- und Wasserabscheider
- KCS — Zentrifugal Separator

Zubehör

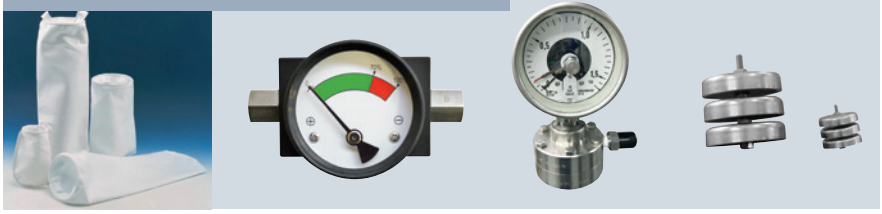

- DeltaP — Differenzdruck-anzeiger
  Verschmutzungs-anzeiger
- Filterbeutel
- Magnete

Filterelemente

- Korbsieb
- Ringsieb
- Sternsieb
- Kantenspaltsieb
- Sonderanfertigungen

www.krone-filter.com

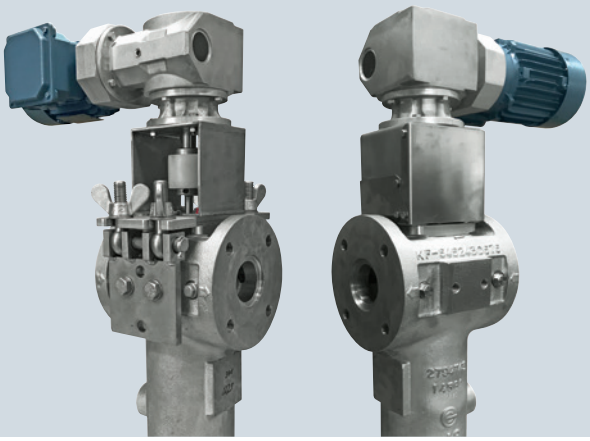

Krone Filter Solutions GmbH
Industriestrasse 19 | 28876 Oyten/Germany
Tel. +49 4207 98769-0 | Fax +49 4207 98769-27
filter@krone-filter.com | www.krone-filter.com
www.krone-filtershop24.com

KRONEFILTER.COM
SOLUTIONS IN FILTRATION

KF-PCIII-04-2023-D4M23019-Rev. 1.3

04.2023 © by Krone Filter Solutions GmbH, Änderungen vorbehalten.